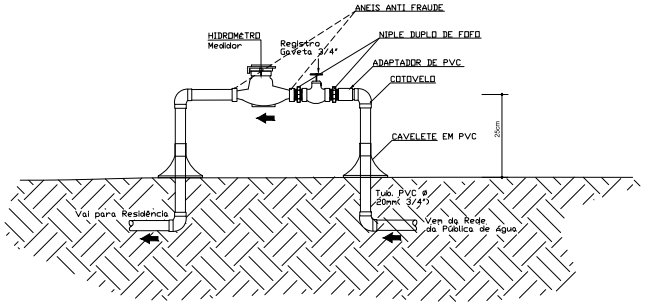

DETALHE DO CAVALETE (HIDROMÊTRO)

Sem – Esc.

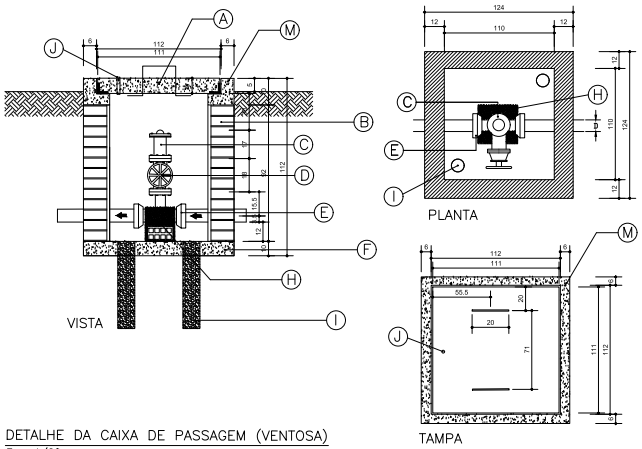

DETALHE DA CAIXA DE PASSAGEM (VENTOSA)

Esc. 1/20
medida em centimetro
TUBULAÇÃO 75MM

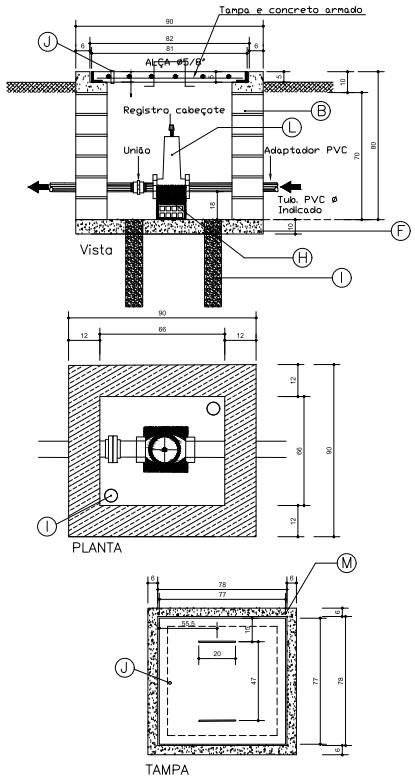

DETALHE DA CAIXA DE PASSAGEM (REGISTROS)

Esc. 1/20
medida em centimetro
TUBULAÇÃO 75 / 50 MM

DETALHE DO REGSITRO C/ FLANGE E VOLANTE

Sem – Esc.

Item	Descrição	Material
1	Corpo	ASTM A216 Gr. WCB
2	Castelo	ASTM A216 Gr. WCB
3	Cunha	ASTM A216 Gr. WCB + 13Cr
4	Haste	ASTM A182 Gr. F6A
5	Anel Sede	ASTM A105 + 13Cr
6	Prensa Gaxetas	ASTM A216 Gr. WCB
7	Gaxeta	Grafite Flexível
8	Contra Vedação	ASTM A182 Gr. F6A
9	Junta	Grafite Flexível + AISI 304
10	Prisioneiro	ASTM A193 Gr. B7
11	Porca	ASTM A194 Gr. 2H
12	Porca do Volante	Aço Carbono
13	Volante	ASTM A47-32510
14	Bucha de movimento	Bronze

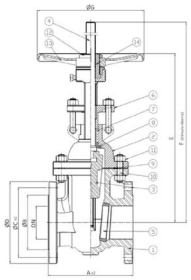

DETALHE DA VENTOSA DE SIMPLES C/ FLANGE

Sem – Esc.

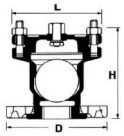

DN	Dimensões e Massas			
	D	L	H	Massa
	mm	mm	mm	kg
50	165	148	170	5,8

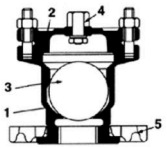

No	Componentes	Materiais
1	Corpo	Ferro dúctil NBR 6916 classe 42012
2	Tampa	Ferro dúctil NBR 6916 classe 42012
3	Flutuador esférico	Borracha EPDM
4	Niple de descarga	Latão
5	Flange móvel	Ferro dúctil NBR 6916 classe 42012

Revestimento

Revestida interna e externamente com epóxi pó, atóxico, ideal para utilização em contato com água para consumo humano, aplicado eletrostaticamente de espessura mínima de 150 micra cor azul RAL 5005.

Flanges

Gabaritos de furação conforme NBR 7675 (ISO 2531), nas classes PN 10, PN 16 e PN 25 (iguais no DN 50).

Pressões

Pressão Máxima de Serviço	Pressão de Teste
MPa	MPa
2,5	2,7

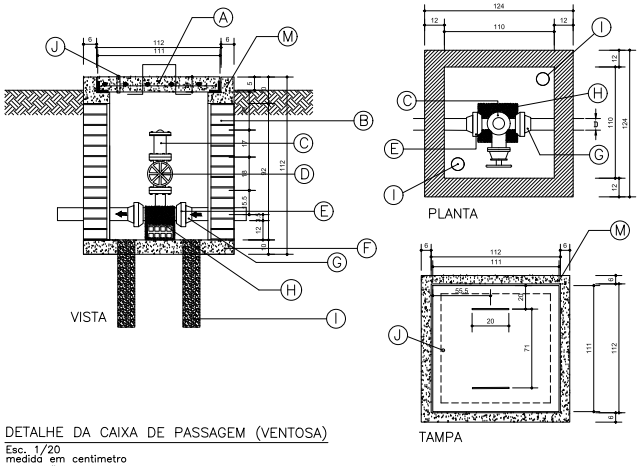

DETALHE DA CAIXA DE PASSAGEM (VENTOSA)

Esc. 1/20
medida em centimetro
TUBULAÇÃO 50MM

Item	Especificações da seção
A	Tampa de concreto armado Fck 18,0Mpa ou Traço 1:3:2, com puxadores em vergalhão de 16mm(5/8") c/ comprimento total de 50cm pintada em esmlate sintetico cor branca.
B	Parede em alvenaria de tijolo maciço (comum – 5x10x20) assentado com argamassa de (areia e cimento) traço 1:3 com revestimento interno normal traço 1:3
C	Válvula Ventosa em Ferro Fundido com flange dn50 , conforme o modelo indicado neste projeto
D	Registro de Ferro Fundido dn50 de volante para pvc , conforme o modelo indicado neste projeto
E	Tê de ferro fundido bolsa/bolsa/ flange DN75x50(flange)
F	Piso da caixa de passagem em concreto armado ,com tela Q138 gerdau 10x10 fio 4,2MM
G	Redução de tubulação em FOFO de Dn 75x50 este só sera aplicado na linha de 50mm
H	Berço em alvenaria 1 vez com aragamassa traço 1:2 , o preenchimento deverá ser até o fim do tubo do TE, como indica o desenho (vista) . dando estabilidade nas demais peças de ferro fundido.
I	Sistema de Drenagem(SEGA), furo no piso de 100MM cheio de Brita 1 c/ 100x1000mm de profundidade.
J	Tubo suspiro (pedaço de eletroduto de 25mm).
L	Registro de gaveta p/ PVC c/ Cabeçote DN70 e 50 PN10 Conforme a rede que for aplicar .
M	BERÇO DA TAMPA EM CONCRETO FCK 18,0Mpa, CONFORME O DESENHO

PEAD–Colar de Tomada PP–PN10

AS TUBULAÇÕES RESIDENCIAL SERÁ INTERLIGADA NO SISTEMA DA REDE PÚBLICA ATRAVÉS DESTE COLAR, ATÉ O CAVALETE DO HIDROMÉTRO DE CADA RESIDENCIA.

CARIMBOS:

NOTAS :

RESP. TEC. : ENG°.CIVIL–MYLLENNA RABELO LIMA

CREA. : RNP 211613528–1

I.S.S. :

PROPRIETÁRIO : PREFEITURA MUNICÍPAL DE SÃO JOÃO DO JAGUARIBE

CNPJ.: 07.891.690/0001–65

DATA : NOV./2019

PROJETO

DETALHE : DETALHES ,HIDROMETRO , VENTOSA E CAIXA DE PASSAGEM.

ESC. : IND.

ÁREA DO ATERRO :

PERIMETRO: 6.426,15 M

USO: REDE DE DISTRIBUIÇÃO DE ÁGUA

DESENHO TÉCNICO: Alberto Schaum B. Filho
TÉCNICO EM EDIFICAÇÕES
CREA–125165/TD

TÍTULO : AMPLIAÇÃO DO SISTEMA DE ABASTECIMENTO DE ÁGUA CHARNECA I E II

DESENHO: SJ–0390–1

FOLHA : 01/01

FORMATO= A1–594x841mm