DETALHE - TAMPA DE FECHAMENTO HERMÉTICO

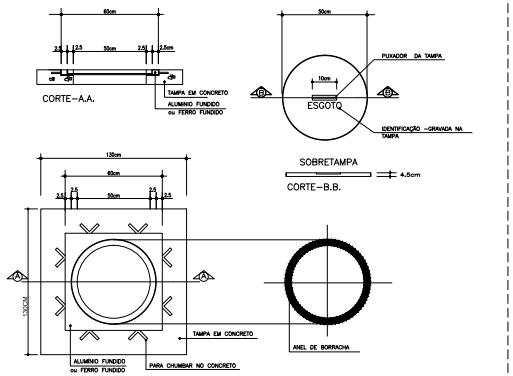

TAMPA DA CAMARA SÉPTICA
ESC.: SEM ESCALA

CI - DETALHE - CAIXA DE INSPEÇÃO

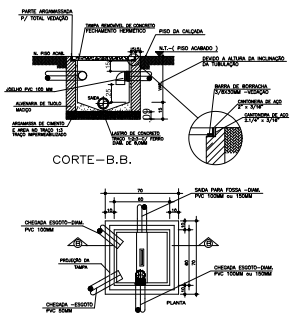

CI– CAIXA DE INSPEÇAO
SEM ESCALA

DETALHE 02 -CGI CAIXA DE GORDURA INSPEÇÃO SINFONADA

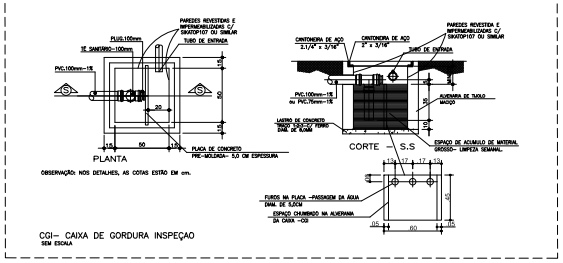

CGI– CAIXA DE GORDURA INSPEÇAO
SEM ESCALA

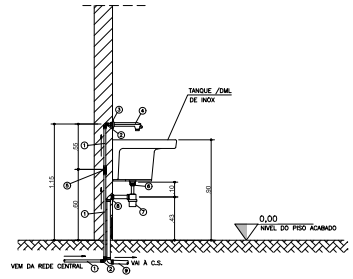

05 DETALHE DA INSTALAÇÃO DO TANQUE /DML
ESCALA S/C

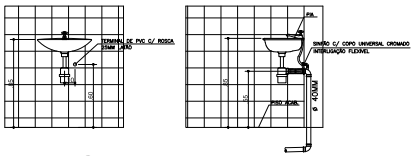

01 DETALHE DO LAVATÓRIO
ESCALA S/SC

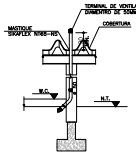

02 DETALHE COLUNA DE VENTILAÇÃO
ESCALA S/ESC

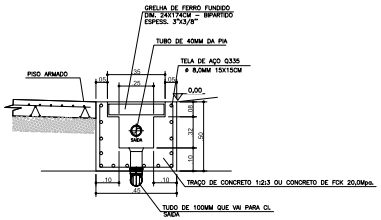

03 DETALHE DA GRELHA DE DRENAGEM
ESCALA S/ESC

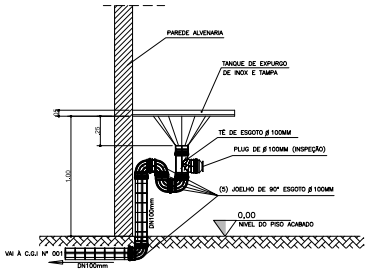

04 DETALHE DO TANQUE DE DESPEJO
ESCALA S/ESC

TANQUE SÉPTICO PRISMÁTICO DE CÂMARA ÚNICA

ESCALA----------S/C

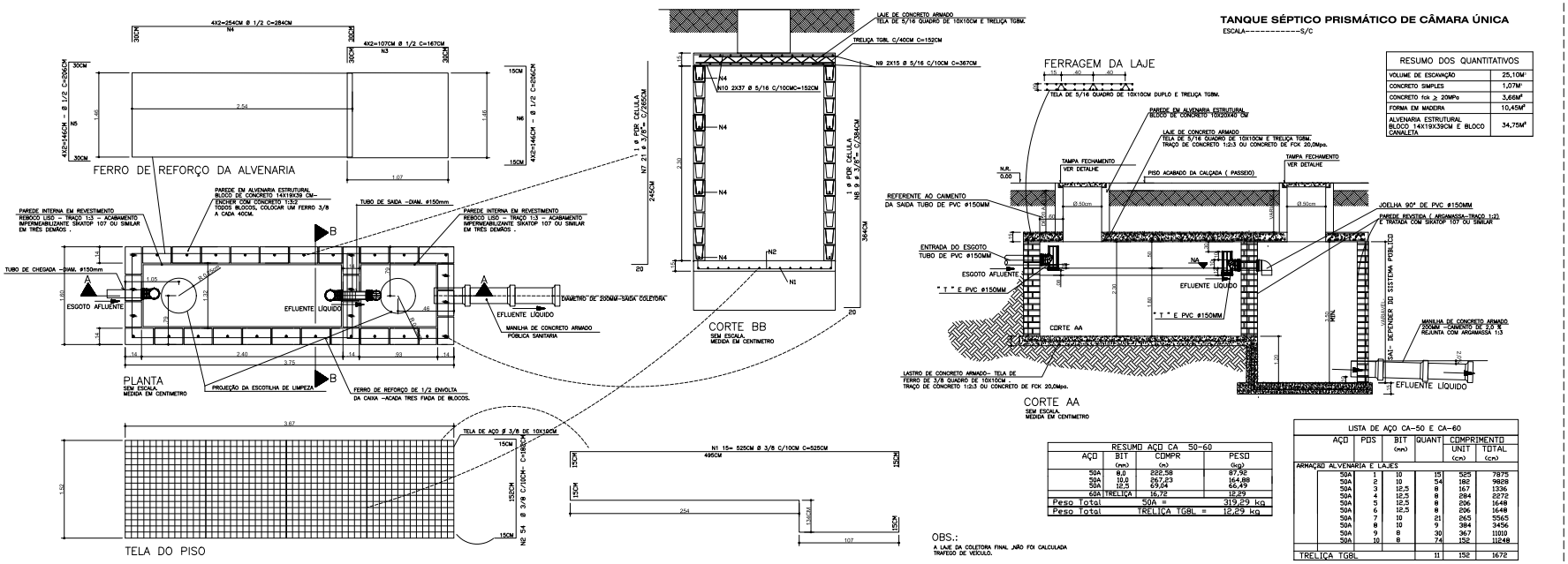

RESUMO DOS QUANTITATIVOS	
VOLUME DE ESCAVAÇÃO	25,10M³
CONCRETO SIMPLES	1,07M³
CONCRETO fck ≥ 20MPa	3,66M³
FORMA EM MADEIRA	10,45M²
ALVENARIA ESTRUTURAL BLOCO 14X19X39CM E BLOCO CANALETA	34,75M²

RESUMO AÇO CA 50-60			
AÇO	BIT (mm)	COMPR (m)	PESO (kg)
50A	8,0	222,58	87,92
50A	10,0	267,23	164,88
50A	12,5	69,04	66,49
60A	TRELIÇA	16,72	12,29
Peso Total		50A =	319,29 kg
Peso Total		TRELIÇA TGBL =	12,29 kg

LISTA DE AÇO CA-50 E CA-60						
AÇO	POS	BIT (mm)	QUANT	COMPRIMENTO UNIT (cm)	COMPRIMENTO TOTAL (cm)
ARMAÇÃO ALVENARIA E LAJES					
50A	1	10	15	525	7875
50A	2	10	54	182	9828
50A	3	12,5	8	167	1336
50A	4	12,5	8	284	2272
50A	5	12,5	8	206	1648
50A	6	12,5	8	206	1648
50A	7	10	21	265	5565
50A	8	10	9	384	3456
50A	9	8	30	367	11010
50A	10	8	74	152	11248
TRELIÇA TGBL			11	152	1672

Observações:
Todas as medidas deverão ser conferidas no canteiro de obras. Qualquer dúvidas ou modificações deverão ser comunicadas ao PROJETISTA.
Este projeto é de propriedade intelectual do(s) Projetista(s). Fica proibido o seu uso ou reprodução, que não para os fins aqui especificados estando sujeito às penalidades da LEI. Conforme o Lei de DIREITO AUTORAL (Lei 9.610/98).

CARIMBO:		
TERRENO — LOGRADOURO: RUA. DANIEL RODRIGUES Nº708	OBS.:	REVISÃO: 00–00/16
BAIRRO: CENTRO	CIDADE: SÃO JOÃO DO JAGUARIBE	UF: CEARÁ — MUNI:
RESP. TÉC.: ENGº.CIVIL–MARCUS VINICIUS DE MEDEIRO DUTRA	CREA: RNP 060780368–7	ART:
PROPRIETÁRIO: PREFEITURA MUNICIPAL DE SÃO JOÃO DO JAGUARIBE	CNPJ: 07.891.690/0001–65	DATA: JAN./2016
PROJETO — SETOR: INSTAL. HIDRO–SANITÁRIAS DETALHES – SANITÁRIOS.	ESC.: IND.	ÁREA: CONSULTA QUADRO NO PROJETO ARQUITETÔNICO– 01/10
USO INSTITUCIONAL: HOSPITAL MUN. DE SÃO JOÃO DO JAGU.		RESPONS. TÉCNICO: Engº. Civil Marcus V. Dutra — CREA: RNP 060780368–7
TÍTULO: REFORMA	DESENHO: sj–0101	FOLHA: 02/07

FORMATO: A2–118x84mm